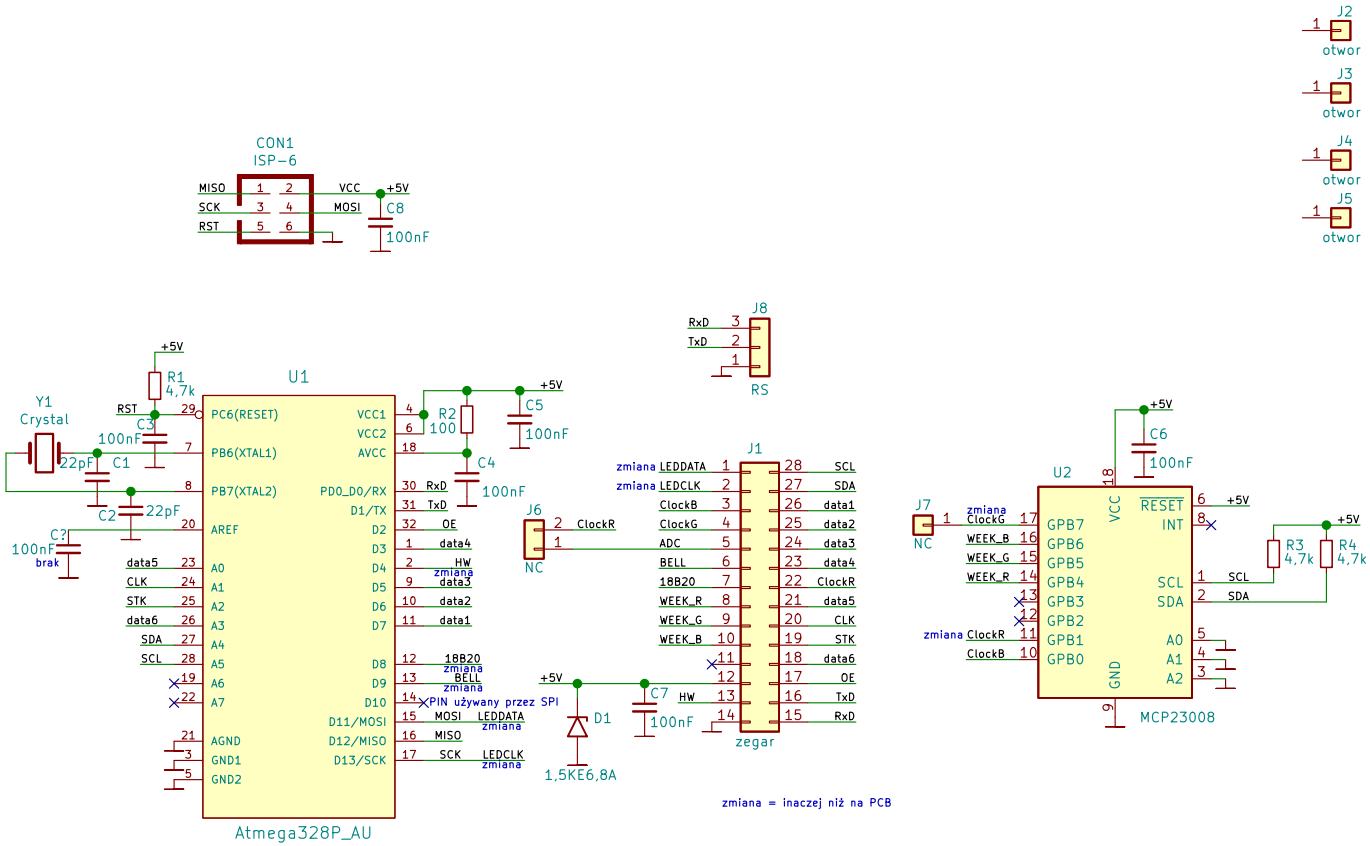


wyjście HW na IRD z D9 a nie D10 (inaczej niż na PCB)
sterowanie LED RGB SPI (inne nogi niż na płytce)

**Witek**

Sheet: /
File: procesor_do_zegara.sch

**Title: Zamiennik procesora do zegara**

| | | |
|---|---|---|
| Size: A4 | Date: 2021-09-19 | **Rev: 1.1** |
| KiCad E.D.A. kicad (5.1.12)-1 | | Id: 1/1 |